第17回ライズカップソフトボール交歓大会　決勝トーナメント

期日：平成30年6月3日（日）

会場：HIRAKINライズ球場

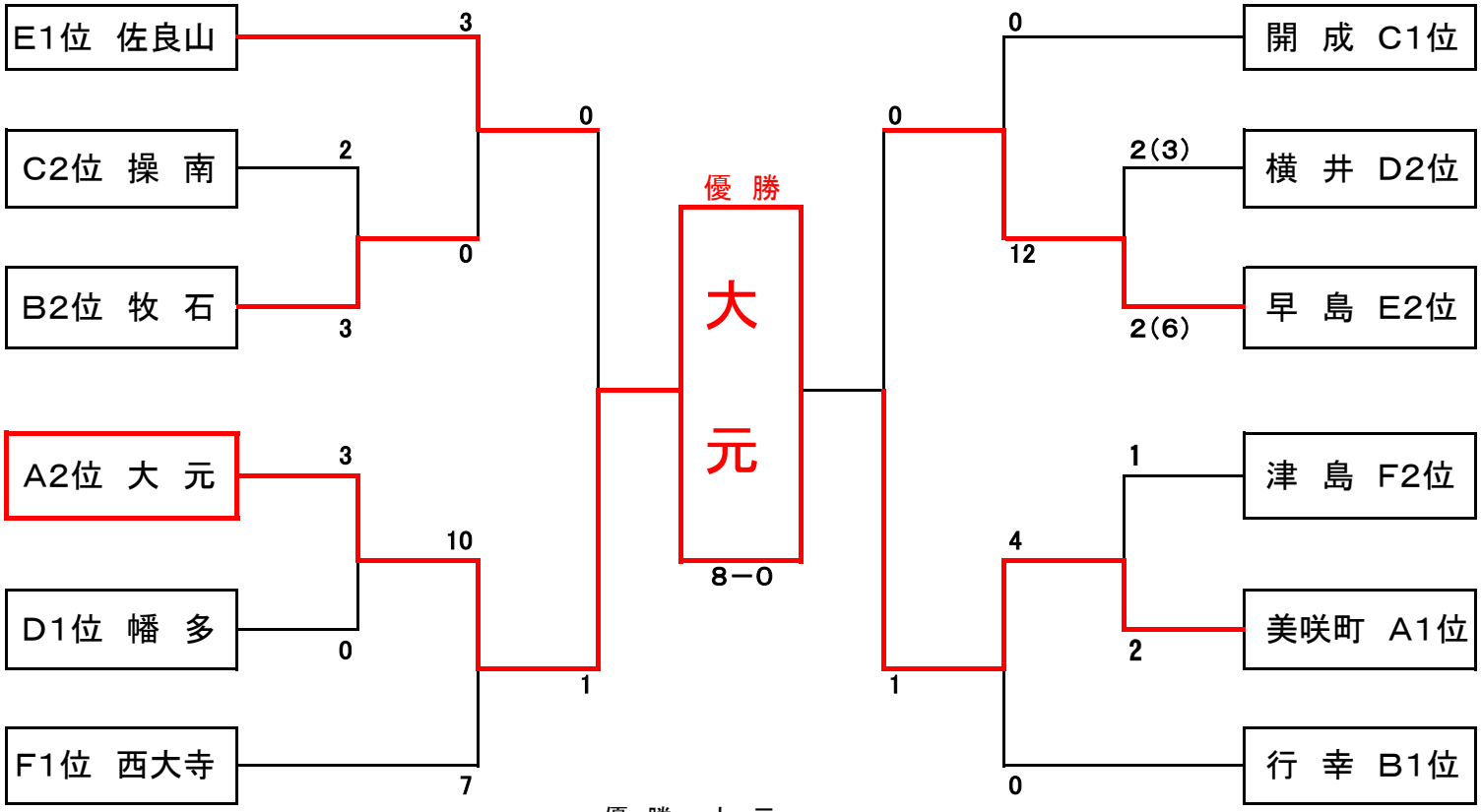

優　勝　　大　元
準優勝　美咲町
３　位　佐良山・早島